П.Л. Белков

К ИНТЕРПРЕТАЦИИ КЛАССИФИКАЦИОННЫХ СИСТЕМ РОДСТВА (по китайским материалам)

Изучение систем родства — это прежде всего вопрос типологии. В отечественной литературе в качестве эталона принята концепция четырех основных типов систем родства: ирокезской (австралийской), гавайской (малайской), арабской и английской, — которые различаются по способу группировки терминов родства, обозначающих лиц в первом восходящем поколении*:

I [F = FB] ≠ MB [m = msr] ≠ fsr
II F = FB = MB m = msr = fsr
III F ≠ FB ≠ MB m ≠ msr ≠ fsr
IV F ≠ [FB = MB] m ≠ [msr = fsr]

Подытоживая исследования системы родства китайцев, М.В. Крюков пишет следующее: «Рассмотренные данные позволяют отвергнуть как точку зрения Дж. Мёрдока о том, что гавайская система является первоначальным этапом развития терминологий родства, так и мнение П. Киргхофа, считающего исходным пунктом коллатерально-раздвоенную (арабскую) систему» [1]. Не имея возможности подробного изложения данной концепции, укажем лишь на довольно распространенную в современных исследованиях родства подмену понятия «система родства» понятием «терминология родства». В действительности существующая типология отражает трансформацию не систем родства, а систем терминов, или номенклатур родства. Именно поэтому в рамках данной теории возникают серьезные трудности с разграничением классификационных и линейных («описательных») систем родства. В частности, это проявляется в вынужденном постулировании двух эпох развития систем родства: «полностью классификационные системы» и «частично классификационные системы». Первая включает только

* Для записи отношений родства нами используется общепринятая в мировой литературе система аббревиатур английский терминов: **F** — father, **m** — mother, **FB** — father's brother, **msr** — mother's sister, **fsr** — father's sister etc.

Электронная библиотека Музея антропологии и этнографии им. Петра Великого (Кунсткамера) РАН
http://www.kunstkamera.ru/lib/rubrikator/03/03_03/978-5-88431-191-6/
© МАЭ РАН

системы австралийского типа; вторая — всю последующую эволюцию систем родства, т.е. малайскую, арабскую и английскую [2]. Таким образом, отвергается не частная теория родства Дж. Мёрдока или П. Кирхофа, а общая теория родства Л.Г. Моргана.

Безусловно, сам Л.Г. Морган не очень ясно различал понятия системы родства и системы терминов родства, когда противопоставлял классификационные и современные системы родства. Однако его типология основана на четком разграничении классификационных систем (малайской и турано-ганованской) и современной системы (английской, или описательной), поскольку он ориентировался на различие не только лексиконов, но и схем родства в первобытном и современном обществе.

Сущность классификационных систем родства выражена в формуле «F = FB», сущность описательных систем родства — в формуле «F ≠ FB». Тождество или различие членов этих выражений с третьим членом «MB» в данном случае не имеет значения. Впоследствии тождество «F = FB» было определено А.Р. Рэдклифф-Брауном как выражение принципа эквивалентности сиблингов мужского пола. Следовательно, до тех пор пока для данного общества этот принцип остается в силе, система родства остается классификационной. Из этого, в свою очередь, вытекает, что арабская система, так же, как и английская, является линейной («описательной»).

Настоящая типология классификационных систем родства впервые была создана на австралийских материалах. Если попытаться обобщить и дополнить научный вклад А.Р. Рэдклифф-Брауна и А.П. Элькина, выступившего в роли его последователя, выделяются три основных типа классификационных систем родства. Простейший тип кариера характеризуется предпочтительным браком с дочерью брата матери (принцип тождества отношений родства и свойства). При существовании обычая обмена сестрами дочь брата матери совпадает с дочерью сестры отца. Минимальной работающей структурой являются две линии, точнее, стержни родства, отца отца (совпадает с братом матери матери) и отца матери (совпадает с братом матери отца). Системы родства тип карадьери возникают из систем типа кариера на основе запрета браков с дочерью сестры отца (односторонний кросскузенный брак). В этом случае выделяются три самостоятельные линии родства: отца отца, отца матери (совпадает с братом матери отца) и брата матери матери. Плюс к этому появляется четвертая линия мужа сестры отца отца, которая необходима для предотвращения браков между братом матери матери и сестрой отца отца, находящихся на одной линии родства по схеме родства ка-

Электронная библиотека Музея антропологии и этнографии им. Петра Великого (Кунсткамера) РАН
http://www.kunstkamera.ru/lib/rubrikator/03/03_03/978-5-88431-191-6/
© МАЭ РАН

риера. Системы типа аранда также возникают путем трансформации систем типа кариера за счет наложения запрета на браки с кросскузинами первой степени. Предпочтительной формой брака становится брак с дочерью дочери брата матери матери и ее генеалогическими эквивалентами. Для функционирования такой системы необходимо выделение четырех линий: отца отца, брата матери матери, отца матери и брата матери отца. Но в конечном счете классификационные системы родства отражают отношения между локальными группами (понятие линии, или стержня, родства является обобщением понятия локальной группы).

Используя упомянутые три модели, надо иметь в виду по крайней мере еще три обстоятельства. 1. Каждый тип может быть представлен несколькими вариантами, насчитывающими большее число вертикальных линий родства по отношению к исходной модели; вновь возникающие линии являются результатом расщепления или раздвоения главных линий, поэтому в терминологическом плане часто сохраняют следы былой принадлежности к основным. 2. Между системами родства и сопутствующими им терминологиями не существует жесткой связи. Отсюда при очень ограниченном числе систем родства наблюдается такое разнообразие систем терминов. Достаточно простые системы родства используют максимальный набор терминов и, наоборот, достаточно сложные системы родства порой весьма бедны в терминологическом отношении. 3. На модификацию социальной организации откликаются не отдельные термины, но система родства в целом. Любая система родства есть не что иное, как отражение системы запретов, разрешений и предписаний в том, что касается взаимоотношений между людьми в тех или иных сферах жизни. В этом смысле классификационная система родства как таковая представляет собой систему *денонатов*, или *ячеек,* родства, в системе координат, образованной двумя осями: принадлежностью к определенному локусу и принадлежностью к определенному поколению (верхние — нижние уровни). Генеалогическая парадигма «возраста и пола» здесь имеет второстепенное значение. Классификационные термины родства как бы «окрашивают» целые группы людей в предупреждающие «цвета», например если речь идет о запрете брачных союзов, ограничении общения в повседневной жизни и т.п. Тщетность усилий в создании общей теории взаимодействий между терминологиями родства и социальной организацией связана именно с тем, что отражением социальной организации являются не термины (тексты) родства, а системы родства, т.е. системы отношений между *явлениями* родства, обозначаемыми этими терминами. Принять эту истину

Электронная библиотека Музея антропологии и этнографии им. Петра Великого (Кунсткамера) РАН
http://www.kunstkamera.ru/lib/rubrikator/03/03_03/978-5-88431-191-6/
© МАЭ РАН

на практике мешает убеждение, некогда выраженное Альфредом Крёбером: «Системы родства — это терминологии».

Но как определить, что в каждом конкретном случае реально оказывается в поле зрения конкретного исследователя, система родства или система терминов родства? Изучать системы родства можно только графически, изображая схемы родства. Это вытекает из визуальной природы классификационных систем родства. Наблюдая и фиксируя колебания терминологии в текстовом режиме, мы получим совершенно не те результаты, которые имели бы, если бы одновременно держали перед глазами соответствующие схемы родства. Например, так называемый компонентный анализ на самом деле есть лишь способ записи терминов родства как элементов естественного языка. В рассматриваемом аспекте графический подход синонимичен структурному, поэтому «геометрия родства» эвристически несравнимо более перспективна, чем «алгебра родства», ориентированная исключительно на инвентаризацию терминов без учета их социального смысла, который заключается в том, кто (имея в виду целое общество) и как ими пользуется. В случае с китайскими системами родства там, где наше внимание сосредоточено именно на структуре родства, условный характер чтения иероглифов в древних словарях становится даже не помехой, а скорее удобством. Этнографа должно интересовать не звучание этих иероглифов, а совпадают или не совпадают они между собой. По этому поводу уместно сказать, что пользователи классификационных систем родства были активными игроками. Структура имеет смысл как нечто лежащее в основе явления только тогда, когда она хотя бы частично осознается. По Гегелю, форма, выражаясь современным языком, структура, уже есть некоторое содержание. Общее проявляется, или *случается*, в единичном.

«Так называемые типы систем родства, — пишет М.В. Крюков, — это искусственные модели, конструируемые исследователем с целью применения их в качестве инструмента научного анализа. Относя ту или иную систему к одному из выделенных им типов, исследователь вынужден абстрагироваться от многих частных особенностей, эмпирическое многообразие которых необозримо» [3]. Однако этому абсолютно верному замечанию противоречит установка на «изучение закономерностей перехода от одного исторического типа к другому, и, в частности, относительной последовательности трансформации отдельных структурных элементов системы». На том основании, что многие системы не могут быть однозначно отнесены к определенному типу, потому представляя собой некое промежуточное состояние между теми или иными типами [4]. Данная поправка практически сводит на нет

Электронная библиотека Музея антропологии и этнографии им. Петра Великого (Кунсткамера) РАН
http://www.kunstkamera.ru/lib/rubrikator/03/03_03/978-5-88431-191-6/
© МАЭ РАН

структурный подход, возвращая нас к идее кумулятивного развития. Выделение идеальных типов состоит именно в абстрагировании от «неоднозначности» конкретных систем родства.

В связи с этим противоречием, говоря о «геометрии родства», мы ссылаемся на опыт А.Р. Рэдклифф-Брауна. Он не только сумел выделить (заметить) идеальные типы классификационного родства, но и нашел способ их графического отображения, простота которого как знаковой системы свидетельствует о его изоморфности изучаемому явлению. Ниже нами будут использоваться диаграммы родства, представляющие собой усовершенствованный метод А.Р. Рэдклифф-Брауна [5].

На наш взгляд, главная идея М.В.Крюкова заключается в сопоставлении древних китайских систем родства с фиджийской (рис. 1). В этом он опирается, с одной стороны, на мнение М. Гране о том, что ряд терминов родства, включенных в словарь «Эрья», можно истолковать с точки зрения обязательного кросскузенного брака, с другой — на замечание Д.А. Ольдерогге о том, что система терминов «Эрья» относится к турано-ганованскому типу (отсутствие отдельных терминов для брата отца и сына брата) [6]. К этому можно добавить то, что текст «Эръя» включает в раздел «Родня по линии жены» детей сестры отца, т.е. объединяет линию брата матери и мужа сестры отца [7]. В терминах А.Р. Рэдклифф-Брауна система родства древних китайцев представляет собой вариант типа кариера. Особо примечательным кажется то, что проведенное М.В. Крюковым сопоставление во многом стало возможным именно благодаря вычерчиванию схем родства, по своему рисунку очень близких к идее А.Р. Рэдклифф-Брауна [8]. Сосредоточившись на этом моменте, мы, пользуясь материалами М.В. Крюкова, попытаемся уточнить некоторые его положения.

Прежде всего следует отказаться от ложной посылки «разные по хронологии письменные источники — разные ступени развития системы родства». Если составить общую таблицу терминов родства по «Эрья», «Санфу», «Моцзы», «Шимин», «Чжочжуань» (см. таблицу в конце статьи), уже можно сделать наблюдение о принципиальном сходстве отображаемых систем родства. Здесь правильнее говорить не об эволюционных сдвигах в развитии, а о различиях между словарями по степени полноты представленных списков терминов. На протяжении периода времени, отмеченного упомянутыми источниками, китайская система родства оставалась практически неизменной. Кроме того, надо учитывать, что терминология родства подвержена колебаниям в зависимости от категории женщин, к которой принадлежит действительная жена эго. В этом плане фиксируемые расхождения между списками

Электронная библиотека Музея антропологии и этнографии им. Петра Великого (Кунсткамера) РАН
http://www.kunstkamera.ru/lib/rubrikator/03/03_03/978-5-88431-191-6/
© МАЭ РАН

в древних китайских трактатах родства не превышают амплитуду изменений внутри *одной и той же* системы родства. Поэтому сведения по системе родства древних китайцев, взятые из разных источников, вполне можно рассматривать не как взаимоисключающие, а как взаимодополняющие.

Данное положение становится более очевидным, если сравнивать графические схемы родства, составленные по упомянутому выше методу. Преимущество этого способа записи систем родства заключается именно в его наглядности, что позволяет их сравнивать не по частям, а целиком.

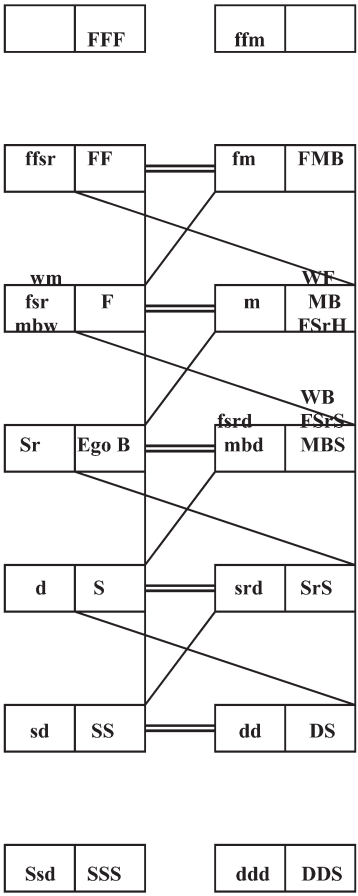

Рис. 1. Фиджийская система родства (по Л.Г. Моргану, 1935)

Электронная библиотека Музея антропологии и этнографии им. Петра Великого (Кунсткамера) РАН
http://www.kunstkamera.ru/lib/rubrikator/03/03_03/978-5-88431-191-6/
© МАЭ РАН

Проведем сравнительный анализ систем родства «Эръя» и «Чжочжуань» (рис. 2, 3). Что мы видим на схемах? В системе «Эръя» **MB** обозначается термином ***цзю***, **WF** — ***вайцзю***, а **MBS**, **FSrS, WB** и **SrH** — одним

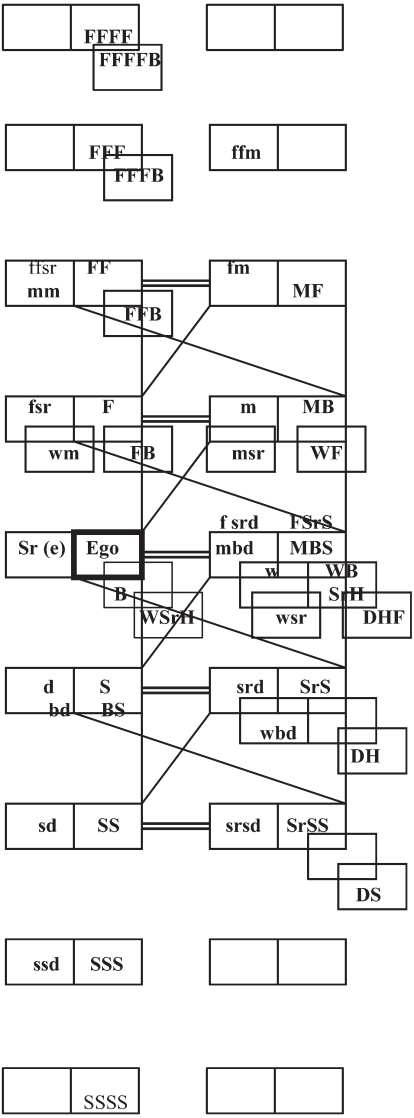

Рис. 2. Система родства по «Эрья» (по М.В. Крюкову, 1972)

Электронная библиотека Музея антропологии и этнографии им. Петра Великого (Кунсткамера) РАН
http://www.kunstkamera.ru/lib/rubrikator/03/03_03/978-5-88431-191-6/
© МАЭ РАН

термином ***шэн***. М.В. Крюков совершенно справедливо рассматривает последнее как свидетельство существования обязательного (добавим, двухстороннего) кросскузенного брака. Термины для **mbd** и **fsrd** отсут-

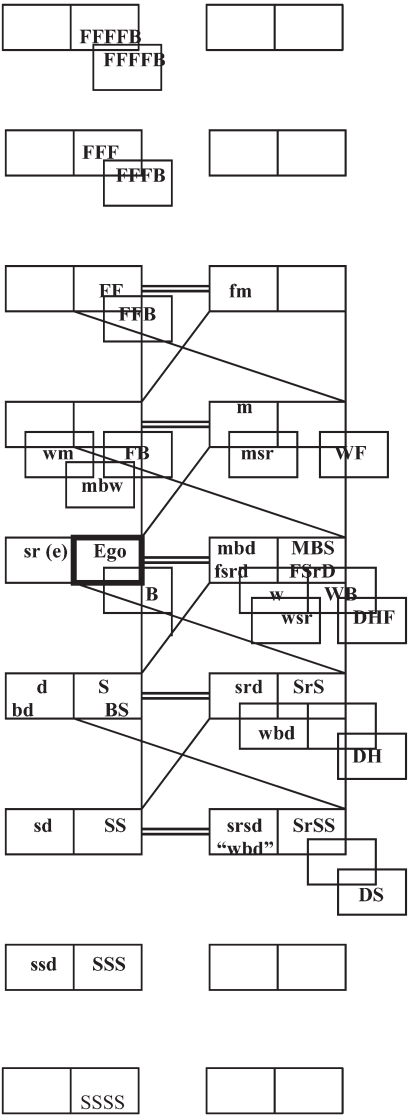

Рис. 3. Система родства по «Чжочжуань» (по М.В. Крюкову, 1972)

Электронная библиотека Музея антропологии и этнографии им. Петра Великого (Кунсткамера) РАН
http://www.kunstkamera.ru/lib/rubrikator/03/03_03/978-5-88431-191-6/
© МАЭ РАН

ствуют, но в книге «Моцзы» эти позиции родства обозначаются тем же термином ***шэн***, что опять-таки соответствует системе родства типа кариера в его фиджийском варианте. В «Чжочжуань» ячейки **MBS**, **FSrS, WB** и **SrH** остаются незаполненными; термином ***шэн*** (наряду с термином ***чу***) обозначается ячейка, в которой находятся **SrS** и **srd**.

Подчеркивая подобное отсутствие терминов для кросскузенов в «Шимин», М.В. Крюков трактует этот факт как бесспорное свидетельство эволюционного сдвига. Как он пишет, старый термин «шэн» больше не употребляется для обозначения **FSrS** и **MBS** [9]. Однако отсутствие этих терминов в списках «Шимин» и «Чжочшуань» само по себе *значит лишь то, что оно значит*, но никак не их реальное отсутствие в языке. По какой-то причине эти термины были пропущены составителем (независимо от их конкретной лингвистической формы).

Также в эволюционном ключе рассматривается переход термина «шэн» с ячейки кросскузенов, **MBS** и **mbd**, **FSrS** и **fsrd**, на ячейку детей сестры, **SrS** и **srd**, когда термин ***шэн*** в употреблении отчасти замещает, отчасти дублирует термин ***чу***. Использование термина ***чу*** в значении **FSrS** и **MB**S рассматривается как *архаичное* явление, а приход ему на смену изменившего первоначальное значение термина ***шэн*** — как *прогрессивное* [10].

Непонятным остается только одно: в чем же должен состоять прогресс, если термин ***шен*** утрачивает значение **MBS** и приобретает значение **SrS**, ранее закреплявшееся за термином ***чу***? Для того чтобы распутать интригу взаимоотношений между термином ***шэн*** и его денотатом, с одной стороны, между термином ***шэн*** и термином ***чу*** — с другой, необходимо обратить внимание на то, что в системе «Эръя» существование единого термина ***шэн*** для обозначения, т.е. отождествления **MBS**, **FSrS**, **WB** и **SrH**, противоречит различению позиций родства **MB** и **WF** с помощью двух самостоятельных терминов, соответственно ***цзю*** и ***вайцзю***. Наличие раздельных терминов для **MB** и **WF** означает обособление двух линий родства. **MBS**, **FSrS** и **SrH** теоретически еще могут находиться на одной линии, а именно: на линии **MF** (отца матери), но **WB** неизбежно оказывается на другой линии, а именно: на линии **WF** (отца жены). Следовательно, теоретически **WB** не может обозначаться тем же термином, что и **MB**, т.е. термином ***шэн***.

Казалось бы, такому выводу препятствует очевидный факт. В «Эръя» совершенно однозначно говорится: «***Куньди*** моей ***ци*** — это ***шэн***» [11]. Однако в лексиконе «Шимин» денотату **WB** соответствует специализированный термин ***вайшэн***, сопровождаемый следующим пояснением: «***Сюнди*** [моей] ***ци*** называется ***вайшэн***. Ее ***цзымэй*** — женщины. Они

Электронная библиотека Музея антропологии и этнографии им. Петра Великого (Кунсткамера) РАН
http://www.kunstkamera.ru/lib/rubrikator/03/03_03/978-5-88431-191-6/
© МАЭ РАН

приходят в мой дом как жены. Поэтому мужчина — это ***шэн*** другой фамилии. ***Шэн*** — это “рожденный”. Сын другой фамилии рожден “вовне” и не может прийти в мой дом подобно дочери» [12]. Таким образом, брат жены (**WB**) — это «***шэн*** другой фамилии», или «внешний ***шэн***», по аналогии с ***вайцзю***, или «внешним братом матери», т.е. отцом жены (**WF**). Использование детерминатива ***вай*** (внешний) отделяет брата жены от сына сестры (**SrS**). По мнению М.В. Крюкова, здесь мы наблюдаем «дальнейшее преодоление многозначности терминов, первоначально объединявших в себе отношения родства и свойства» [13].

Возникает вопрос: а зачем древним китайцам вообще понадобилось преодолевать многозначность термина ***шэн***? В этом отношении обращает на себя внимание тот факт, что в значении «сын сестры» термин ***шэн*** и, как считается, более архаичный термин ***чу*** далеко не полностью дублируют друг друга. Согласно книге «Шимин», «***цзы*** [моих] ***цзымей*** называется ***чу***» и «***цзю*** называет ***цзы*** [своих] ***цзымэй*** словом ***шэн***», причем ***чу*** «рожден той, кто уходит и становится женой человека другой фамилии», а ***шэн*** «рожден от брака с другим мужчиной» [14]. Разность формулировок (точек отсчета) говорит о том, что речь идет о двух подгруппах внутри класса «сыновей сестер». В первом случае подразумевается кровное родство с сыном сестры, во втором — нечто иное, т.е. отношения свойства между братом матери и сыном сестры, когда брат матери выступает в роли отца жены для сына своей сестры. В этом нет ничего удивительного, если учесть, что в исходном локусе китайская система родства основывалась на обязательном кросскузенном браке. С этой точи зрения, трактовка терминов в словаре «Эръя» полностью совпадает с текстом «Шимин: «мужчина называет ***цзы*** своих ***цзымэй*** словом ***чу***» (глосса 63), «того, кто называет меня ***цзю***, я называю ***шэн***» (глосса 94) [15]. Гипотеза, согласно которой денотат **SrS** возникает в результате эволюции термина ***шэн*** (т.е. глосса 94 является поздней вставкой) [16], отражает не сами факты, а лишь необходимость согласования этих фактов с диахроническим подходом к проблеме типологизации древнекитайских терминологий родства, когда любое, даже самое незначительное изменение вынужденно рассматривается как эволюционная стадия.

Ключ к пониманию китайской системы родства лежит в области синхронического подхода. При таком подходе тезис о преодолении многозначности, точнее двузначности, терминов («родство — свойство́») не отвергается, но приобретает несколько иной смысл. Как уже было отмечено выше, китайская система родства является вариантом типа кариера (причем для того чтобы утверждать это, не требуется прибегать к процедуре реконструкции, достаточно сравнить схемы родства). Распреде-

Электронная библиотека Музея антропологии и этнографии им. Петра Великого (Кунсткамера) РАН
http://www.kunstkamera.ru/lib/rubrikator/03/03_03/978-5-88431-191-6/
© МАЭ РАН

ление терминов по линиям и ячейкам родства указывает на то, что в древнекитайском обществе при сохранении матрицы кросскузенных браков возникает обычай брать в жены женщин, которые являются не действительными, а классификационными («дальними») кросскузинами. Для выделения этой категории необходимо различать линии **MB** (**MF**) и **WF,** что в свою очередь ведет к «отслаиванию» в нулевом поколении ячейки **WB** от ячейки **MBS** (**FSrS**). Возможно, что на терминологическом уровне это расслоение не всегда находило свое отражение, но в практике брачных отношений ***шэн***, являвшиеся «сыновьями брата матери», должны были отличаться от «внешних ***шэн***», т.е. братьев жены, или «сыновей отца жены». Логическим (не стадиальным!) следствием этого стремления расширить круг брачных связей и вместе с тем круг родства по браку может служить разграничение линий в первом нисходящем поколении, что приводит к появлению терминологически самостоятельной линии «мужа дочери» (**DH**), «отца мужа дочери» (**DHF**). На этом фоне становится теоретически возможным брак мужчины с дочерью сестры (при условии, что **SrS** ≠ **DH**), а изначально существовавшая практика деления «сыновей сестры» на ***чу*** и ***шэн***, т.е. просто «сыновей сестры» и «сыновей сестры», одновременно являющихся «мужьями дочерей», способствует закреплению за термином ***шэн*** значения «брата жены» (**WB**) в отношении «сына сестры» (**SrS**). Как кажется, именно этим объясняется тот факт, что в «Чжочжуань» термин ***шен*** в значении **SrS** встречается значительно чаще, чем термин ***чу*** [17]. Наконец, повторяющееся использование термина ***шэн*** в значении **WB** (**SrS**) допускает и во втором нисходящем поколении воспроизводство этой брачной модели: брака с **wbd**, т.е. с дочерью мужчины, которого эго-говорящий именует ***шэн***. Этому предположению соответствует и термин ***цунсунь-шэн*** в значении **SrSS** («сын сына сестры») и упоминание в «Чжочжуань» брака с дочерью брата жены [18]. Но при всех этих особенностях брачных обычаев система родства древних китайцев не выходит за рамки возможностей, присущих системам родства типа кариера.

Действительно, без обращения к понятию брачной практики невозможно объяснить многие вещи. Например, в одних источниках мы находим употребление детерминативов ***нэй*** («внутренний») по отношению к «сыну брата матери» и ***вай*** («внешний») по отношению к «сыну сестры отца», а в других детерминатив ***вай*** — уже по отношению к «сыну брата матери» (***вайсюн*** и ***вайди***) [19]. В первом случае налагается запрет на брак с дочерью брата матери, во втором — на брак с дочерью сестры отца. В конце концов, всегда существуют локальные различия брачных обычаев. В одних районах предпочтительной формой являлся двухсторонний

Электронная библиотека Музея антропологии и этнографии им. Петра Великого (Кунсткамера) РАН
http://www.kunstkamera.ru/lib/rubrikator/03/03_03/978-5-88431-191-6/
© МАЭ РАН

кросскузенный брак, в других — односторонний брак с «дочерью брата матери» или «дочерью сестры отца», в третьих получал распространение брак с «дочерью сестры» («дочерью брата жены»). Необходимо также учитывать известную тенденцию к установлению определенных форм брака внутри представителей различных социальных страт.

При определении, к какому из двух *больших типов* родства, классификационному или линейному, принадлежала древнекитайская система, важно разобраться в вопросе схождения/расхождения прямой и боковых линий родства. Представители боковой линии, если ограничиться примером первого восходящего и нулевого поколения (**FB**, **FBS**), обозначаются с помощью терминов, производных от обозначений **F** и **B**, т.е. составных терминов, по терминологии, предложенной Дж. Мёрдоком. **F — *фу***, **FB(e) — *бофу***, **FB(y) — *шифу***, **B (e) — *сюн***, **FBS (e) — *цунсюн***, или просто ***сюн***, **B (y) — *ди***, **FBS (y) — *цунди*** (детерминатив ***цун*** указывает на принадлежность к боковой линии [20]). Этого в сущности количественного, а не качественного наращивания детерминативов в отношении коллатеральных линий, по-видимому, еще недостаточно, чтобы говорить о прекращении действия классификаторского принципа эквивалентности сиблингов.

По данным самого М.В. Крюкова, границей существования этого принципа является более поздняя эпоха — IX–X вв., когда параллельно ряду терминов первого восходящего поколения «***фу — бофу — шуфу***» возник ряд «***е — бо — шу***» (то же относится к женским родственникам с материнской стороны) [21]. Таким образом, М.В. Крюков верно определил направление развития китайской системы родства от австралийской, по его собственной терминологии, системы, характеризующейся перекрестным кросскузенного браком **([F = FB] ≠ MB [m = msr] ≠ fsr),** к арабской системе **(F ≠ FB ≠ MB m ≠ msr ≠ fsr).** Однако это был не количественный переход между эволюционно равноценными схемами терминов родства (с точки зрения «концепции трансформационной многолинейности»), а вполне «моргановское» по своему характеру качественное преобразование классификационной системы родства в линейную («описательную») систему родства. В гипотетически исходном пункте это — классификационная система кариера (дравидийская), в конечном пункте — линейная система арабского типа.

В целом система родства древних китайцев, будучи в своей основе порождением простого общества, являлась, с одной стороны, продуктом спонтанной трансформации, происходившей по собственным законам классификационных систем родства, с другой — результатом приспосабливания к реалиям сложного общества с дифференцированным под-

Электронная библиотека Музея антропологии и этнографии им. Петра Великого (Кунсткамера) РАН
http://www.kunstkamera.ru/lib/rubrikator/03/03_03/978-5-88431-191-6/
© МАЭ РАН

ходом к наследованию земли. Последнее в условиях строго патрилинейной организации проявляется в тенденции к отделению прямой линии (линии **F**) от коллатеральных путем наращивания на корневой термин детерминативов принадлежности к определенному поколению определенной боковой линии [22]. Этим же способом обозначаются степени родства, относящиеся к линиям, в структурном плане отделившимся от линии кросскузенов **MF** (на практике это выглядело обратным образом, как присоединение тех или иных линий, т.е. кланов, посредством браков членов этих кланов с женщинами клана эго). Поэтому ответ на вопрос, что следует понимать под «девятью степенями родства», или «девятью родственными группами», видимо, проще искать, глядя на схемы родства. Скорее всего, число девять должно соответствовать тем ячейкам (денонатам) родства, которые выделяли сами китайцы. Таким образом, линия **F** подразделяется на линии **F**, **FFFFB**, **FFFB**, **FFB**, **FB** и **WSrH**, а линия **MF** — на линии **MF** (**MB**, **MBS**), **WF** (**WB**), **DHF** (**DH**, **DS**).

***

1. *Крюков М.В.* Система родства китайцев. М., 1972. С. 281.
2. Там же. С. 281.
3. Там же. С. 280.
4. Там же.
5. *Белков П.Л.* Классификационные системы родства: принцип построения локального пространства // Вестник Санкт-Петербургского университета. Сер. 2. История. Вып. 3. 2009. С. 111–120.
6. *Крюков М.В.* Система родства китайцев. С. 145, 156; *Крюков М.В.* Синхронно-диахронный метод и концепция трансформационной многолинейности систем родства // Алгебра родства. 1995. Вып. 1. С. 115.
7. *Крюков М.В.* Система родства китайцев. С. 148.
8. Там же. С. 223–225.
9. *Крюков М.В.* Синхронно-диахронный метод. С. 115.
10. *Крюков М.В.* Система родства китайцев. С. 192–193.
11. Цит. по: *Крюков М.В.* Система родства китайцев. С. 138.
12. Цит. по: *Крюков М.В.* Система родства китайцев. С. 186–187.
13. *Крюков М.В.* Система родства китайцев. С. 190.
14. Цит. по: *Крюков М.В.* Система родства китайцев. С. 186–187.
15. Цит. по: *Крюков М.В.* Система родства китайцев. С. 139.
16. См.: *Крюков М.В.* Система родства китайцев. С. 151.
17. *Крюков М.В.* Система родства китайцев. С. 192–193.
18. Там же.
19. Там же. С. 198.
20. Там же. С. 196.
21. Там же. С. 207.
22. Там же. С. 196.

Электронная библиотека Музея антропологии и этнографии им. Петра Великого (Кунсткамера) РАН
http://www.kunstkamera.ru/lib/rubrikator/03/03_03/978-5-88431-191-6/
© МАЭ РАН

Таблица

Системы терминов родства (по М.В. Крюкову, 1972)

дескрип-ция	«Эрья»	«Моцзы»	«Санфу»	«Шимин»	«Цзочжуань»
FFFF	**гаоцзуванфу**	**цзу**		**гаоцзу**	**Гаоцзу**
ffffsr	**гаоцзувангу**				
fffm	**гаоцзуванму**				
FFF	**цзенцзуванфу**	**цзу**	**цзенцзуфу**	**цзенцзу**	**Цзу**
FFFB	**цзуцзэнванфу**		**цзуцзэнцзуфу**		
fffsr	**цзэнцзувангу**				
fffbw	**цзуцзэнванму**		**цзуцзэнцзуму**		
fffsr	**цзуцзэнванфу**				
MFF	**вайцзэнванфу**				
ffm	**цзенцзуванму**		**цзэнцзуму**		
mfm	**вайцзэнванму**				
FFFBS			**цзуцзуфу**		
fffbsw			**цзуцзуму**		
FF	**ванфу / цзу**	**цзу**	**цзуфу**	**цзу (ванфу)**	**Цзу**
HFF			**Фу-чжи-цзуфу**		
hfm			**Фу-чжи-цзуму**		
FFB	**цунцзуцзуфу**		**цунцзуцзуфу**	**цунцзуцзуфу**	
ffbw	**цунцзуцзуму, цунцзуванму**		**цунцзуцзуму**	**цунцзуцзуму**	
FFBS	**цунцзуфу**		**цунцзуфу**		
ffbd	**цунцзугу**		**цунцзугу**		
ffbw	**цунцзуму**				
fffsw	**цзуцзуванму**		**цунцзуму**		
MF	**вайванфу**		**вайцзуфу**		
MFBS	**цунцзю**				
ffsr	**вангу**		***фу-чжи-гу***		
fm	**ванму**		**цзуму**	**ванму**	**пи**
mm	**вайванму**		**вайцзуму**		
F	**фу / као**	**фу**	**Фу**	**фу**	**фу**
FB (e)	**шифу**	**бофу**	**шифу**	**шифу (бофу)**	**бофу**
FB (y)	**шуфу**	**шуфу**	**шуфу**	**цзифу**	**шуфу**
FB				**шуфу**	
fb (e) w	**шиму**		**шиму**		
fb (y) w	**шуму**		**шуму**		
FBS			**Куньди-чжи-цзы**		
FBS (e)	**цунфукунь**				
FBS (y)	**цунфуди**				
Fbd (e)	**цунфуцзы**				

Электронная библиотека Музея антропологии и этнографии им. Петра Великого (Кунсткамера) РАН
http://www.kunstkamera.ru/lib/rubrikator/03/03_03/978-5-88431-191-6/
© МАЭ РАН

дескрип-ция	«Эрья»	«Моцзы»	«Санфу»	«Шимин»	«Цзочжуань»
Fbd (y)	**цунфумэй**				
FFFBSS	**цзуфу**		**цзуфу**		
fffbsd	**цзуцзугу**				
fffbssw	**цзуцзуму**		**цзуму**		
m	**му / пи**	**му**	**му**	**му**	**му**
msr	**цунму**		**цунму**	**И**	**И**
MSrS (e)	**цунмукунь**		**цунмукунь**		
MSrS (y)	**цунмуди**		**цунмуди**		
Msrd (e)	**цунмуцзы**				
Msrd (y)	**цунмумэй**				
fw	**шуму**				
fb(e)w	**шиму**		**шиму**	**шиму**	
fb(y)w	**шуму**		**шуму**		
fbw				**шуму**	
fsr	**гу**	**гу**	**гу**	**гу**	**Гу**
hm	**гу**		**гу**		
mbw		**гу**			
MB	**цзю**	**цзю**	**цзю**	**цзю**	**цзю (MB)**
HF	**цзю**		**цзю**		
HFB (e)			**Фу-чжи-шифу**		
Hfb(e)w			**Фу-чжи-шиму**		
HFB (y)			**Фу-чжи-шуфу**		
Hfb (y) w			**Фу-чжи-шуму**		
FSrH		**цзю**			
WF	***вайцзю***		**Ци-чжи-фу**	***чжан* (гун)**	
wm	**вайгу**		**Ци-чжи-му**	**вайгу, вайцзю**	
FFBSS (e)	**цунцзукунь**		**цунцзукунь**		
FFBSS (y)	**цунцзуди**		**цунцзуди**		
Ffbsd (e)	**цунцзуцзы**				
Ffbsd (y)	**цунцзумэй**				
FFFBSSS (e)	**цзукунь**		**цзукунь**		
FFFBSSS (y)	**цзуди**		**цзуди**		
B (e)	**сюн / кунь**	**сюн**	**кунь**	**сюн**	**Сюн**
FBS (e)		**сюн**	**цунфукунь**		**Цунсюн**
b(e)w	**сао**			**сао**	
B(y)	**ди**	**ди**	**ди**	**ди**	**ди**

Электронная библиотека Музея антропологии и этнографии им. Петра Великого (Кунсткамера) РАН
http://www.kunstkamera.ru/lib/rubrikator/03/03_03/978-5-88431-191-6/
© МАЭ РАН

дескрип-ция	«Эрья»	«Моцзы»	«Санфу»	«Шимин»	«Цзочжуань»
FBS (y)		**ди**	**цунфуди**		**Цунди**
b(y)w (f.s)	**фу**		**фу (sw)**	**фу (sw)**	**фу (sw)**
sw	**фу**		**фу**		
sr (e)	**цзы**	**цзы**	**цзы**	**цзы**	**цзы**
fbd (e)	**цзы**	**цзы**	**цунфуцзы**		
sr (y)	**мэй**		**мэй**	**мэй**	**мэй**
fbd (y)			**цунфумэй**		**Цунмэй**
SrH	**шэн**				
WB	**шэн**			***вайшен***	
MBS	**шэн**	**шэн**	***Цзю-чжи-цзы***		
FSrS	**шэн**	**шэн**	***гу-чжи-цзы***		
mbd		**шэн**			
fsrd		**шэн**			
DHF	**инь**			**инь**	**Инь**
SWF	**хунь**			**хунь**	
wsr	**И**			**И**	**И**
WSrH	**я**				
w	**ци**	**ци**	**Ци**	**ци**	**Ци**
H	**фу**	**фу**	**Фу**	**фу**	**Фу**
HB					
HBS			**Фу-чжи-куньди-чжи-цзы**		
HB (e)	**сюнгун**		**фу-чжи-кунь**	**гун**	
HB (y)	**шу**		**фу-чжи-ди**	**шу**	
Hsr (e)	**нюйгун**				
Hsr (y)	**нюймэй**				
SrH (f.s.)	**сы**				
hbw	**сы**	**сы**			
HB(e)	**сюнгун**				
HB(y)	**шу**				
hsr (e)	**нюйгун**				
hsr (y)	**нюймэй**				
S	**цзы**	**цзы**	**Цзы**	**цзы**	**цзы**
d	**цзы**	**цзы**	**нюйцзыцзы**	**нюй**	**цзы**
FFBSSS			**Цунцзукунь-ди-чжи-цзы**		
ffbdss			**Цунцзукунь-ди-чжи-цзы**		

Электронная библиотека Музея антропологии и этнографии им. Петра Великого (Кунсткамера) РАН
http://www.kunstkamera.ru/lib/rubrikator/03/03_03/978-5-88431-191-6/
© МАЭ РАН

дескрип-ция	«Эрья»	«Моцзы»	«Санфу»	«Шимин»	«Цзочжуань»
FBSS			**Цунфукунь-ди-чжи-цзы**		
FFFBSSSS	**циньтунсин**				
wsrd					**И цзы**
DH	**сюй**		**Сюй**	**сюй**	
SrS (m.s.)	**чу**		**Шэн**	**чу (шен)**	**чу (шэн)**
Srd (m.s.)	**чу**		**Шэн**		
BS (f.s.)	**чжи**		**Чжи**	**чжи**	**чжи**
Bd (f.s.)	**чжи**		**Чжи**		
BSS			**Куньди-чжи-сунь**		
SS	**сунь**	**сунь**	**сунь**	**сунь**	**сунь**
sd		**сунь**			**сунь**
DS	**вайсунь**		**вайсунь**		
SrDS, SrSS	**лисунь**			**лисунь**	**цунсуньшен**
BDS, BSS(f.s.)	**гуйсунь**			**гуйсунь**	
SSS	**цзенсунь**	**цзенсунь**	**цзенсунь**	**цзенсунь**	**цзенсунь (сунь)**
ssd		**цзенсунь**		**цзенсунь**	**цзенсунь (сунь)**
sssd, SSSS	**сюаньсунь лайсунь**			**сюаньсунь**	**сюаньсунь**
ssssd, SSSSS	**куньсунь**			**лайсунь**	**куньсунь**
SSSSSS	**женьсунь**			**куньсунь**	
SSSSSSS	**юньсунь**			**женьсунь**	
SSSSSSSS				**юньсунь**	

Электронная библиотека Музея антропологии и этнографии им. Петра Великого (Кунсткамера) РАН
http://www.kunstkamera.ru/lib/rubrikator/03/03_03/978-5-88431-191-6/
© МАЭ РАН